Барабанные грохота DunAlex							
Модель	*Производительность м3/час. (мах)*	*Потребляемая мощность, кВт.*	*Объем бункера м3 (мах).*	*Диаметр барабана, мм.*	*Длина барабана, мм.*	*Длина просеивающей части барабана, мм.*	*Площадь сита, м²*
DunAlex 14.17	*30*	*3*	*0,8*	*1 400*	*2 100*	*1 650*	*7*
DunAlex 14.35	*70*	*14-16*	*4*	*1 420*	*3 900*	*3 350*	*15*
DunAlex 18.35	*100*	*16-20*	*5*	*1 820*	*3 900*	*3 350*	*20*
DunAlex 18.50	*120*	*21-25*	*5*	*1 820*	*5 620*	*5 050*	*28*

Троммели «DunAlex» на колесном ходу (транспортер крупной и мелкой фракции длиной 6 метров):

Модель	*Стоимость, руб. с НДС.*	
	Электрический привод от внешнего источника 380В.	*Гидравлический привод (двигатель Д-245)*
DunAlex 14.35	*5 200 000.*	*6 700 000.*
DunAlex 18.35	*5 900 000.*	*7 400 000.*
DunAlex 18.50	*6 500 000.*	*8 100 000.*

Дополнительные опции:

- поворотный транспортер мелкой фракции 10 м (высота конуса 4 000мм.) - 300 000 р. (350 000 р. для DunAlex 18.50)

- поворотный транспортер мелкой фракции 12 м (высота конуса 4 800мм.) - 400 000 р. (450 000 р. для DunAlex 18.50)

- регулировка оборотов барабана (для установок с электроприводом 380В.) - 135 000 /175 000/200 000р.

- наклонная колосниковая решетка – 180 000/ 220 000р.

Троммели «DunAlex» стационарные (транспортер крупной и мелкой фракции длиной 6 метров):

Модель	*Стоимость, руб. с НДС.*	
	Электрический привод от внешнего источника 380В.	*Гидравлический привод (двигатель Д-245)*
DunAlex 14.35 CTH	*4 900 000.*	*6 400 000.*
DunAlex 18.35 CTH	*5 600 000.*	*7 100 000.*
DunAlex 18.50 CTH	*6 200 000.*	*7 800 000.*

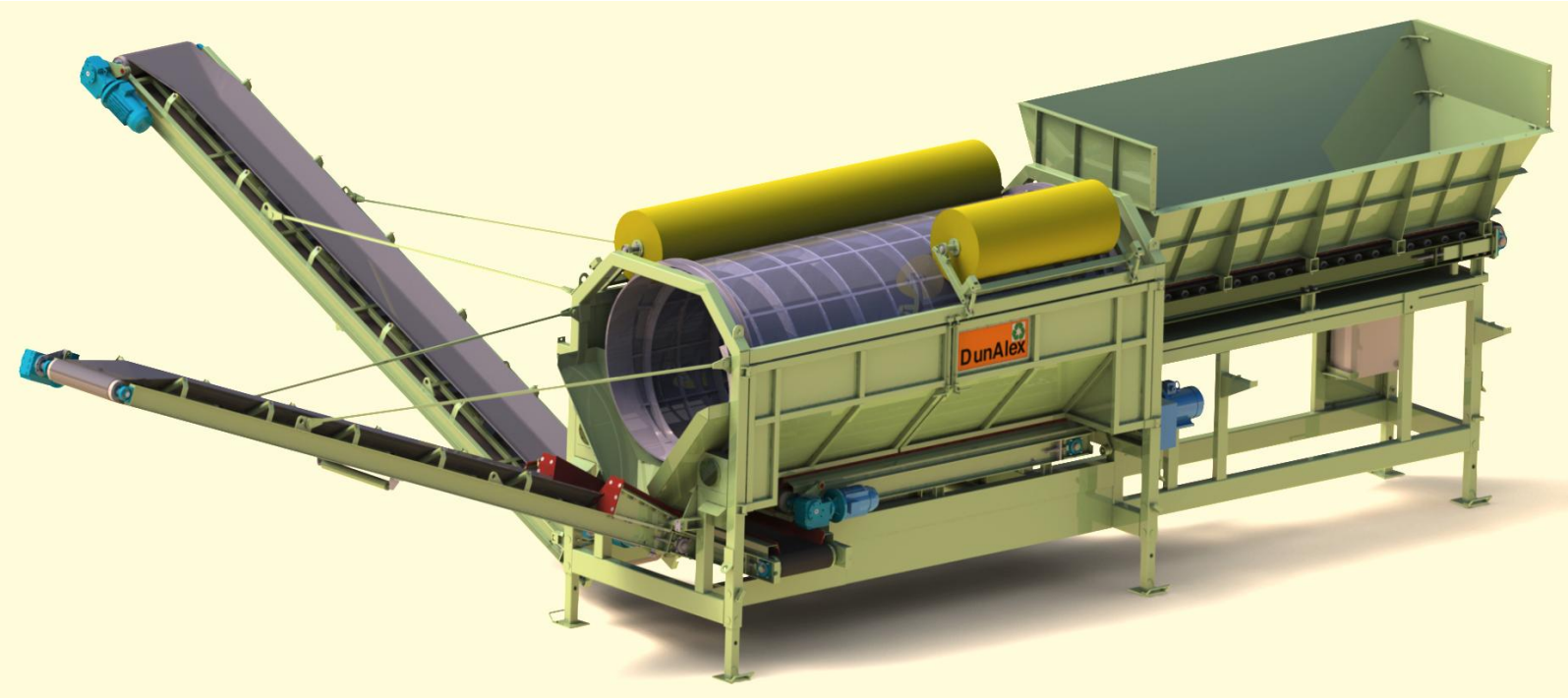

Дополнительные опции:

- поворотный транспортер мелкой фракции 10 м (высота конуса 4 000мм.) - 300 000 р. (350 000 р. для DunAlex 18.50)

- поворотный транспортер мелкой фракции 12 м (высота конуса 4 800мм.) - 400 000 р. (450 000 р. для DunAlex 18.50)

- регулировка оборотов барабана (для установок с электроприводом 380В.) - 135 000 /175 000/200 000р.

- наклонная колосниковая решетка – 180 000/ 220 000р.

Троммели «DunAlex» стационарные на опорной металлоконструкции

Модель	*Стоимость, руб. с НДС.*
	Электрический привод от внешнего источника 380В.
DunAlex 14.35 CT	*2 600 000.*
DunAlex 18.35 CT	*3 250 000.*
DunAlex 18.50 CT	*3 750 000.*

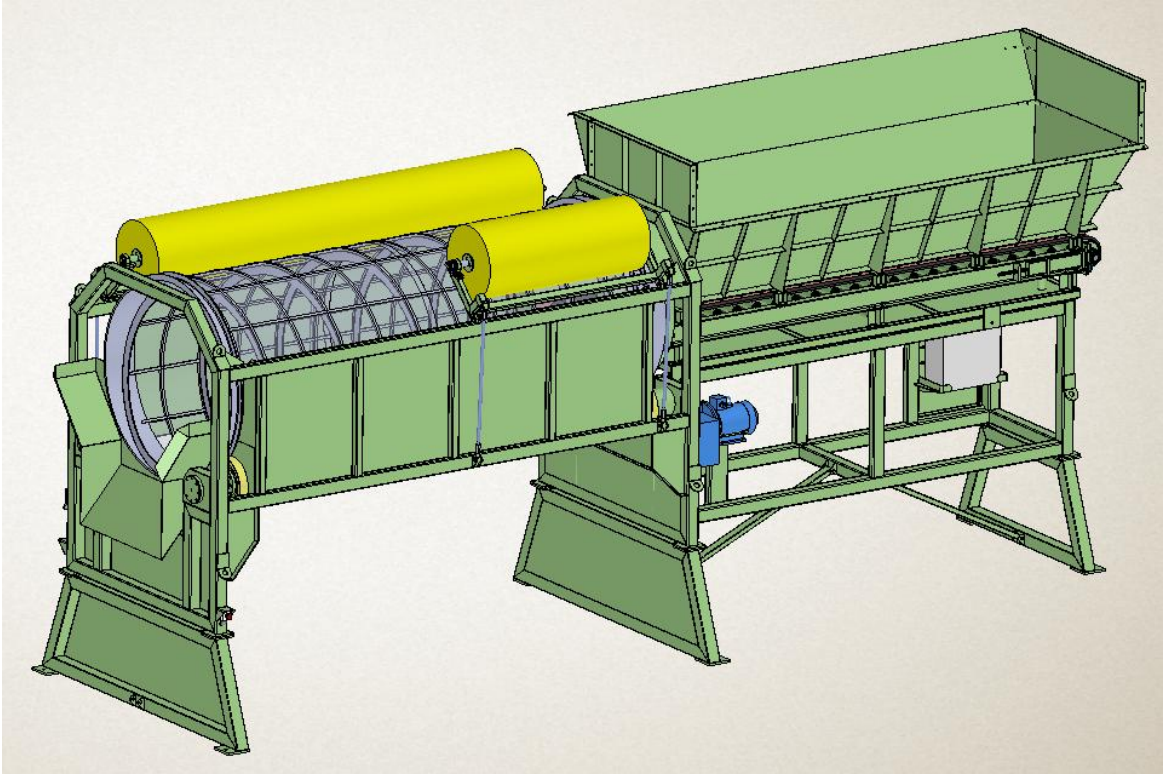

Дополнительные опции:

- регулировка оборотов барабана (для установок с электроприводом 380В.) - 135 000 /175 000/200 000р.

- наклонная колосниковая решетка – 180 000/ 220 000р.

Троммели «DunAlex» стационарные:

Модель	*Стоимость, руб. с НДС.*
	Электрический привод от внешнего источника 380В.
DunAlex 14.35 C	*1 500 000*
DunAlex 18.35 C	*2 100 000*
DunAlex 18.50 C	*2 700 000*

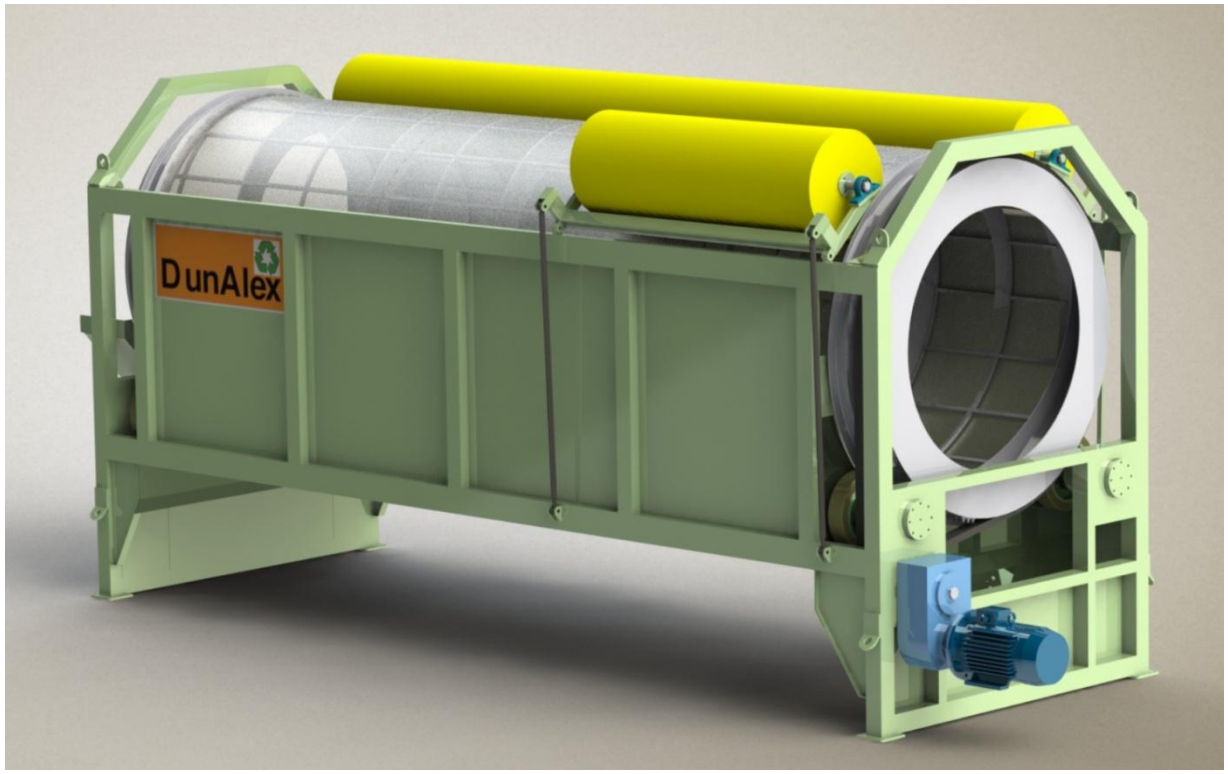

Дополнительные опции:

- регулировка оборотов барабана (для установок с электроприводом 380В.) - 135 000 /175 000/200 000р.

Троммель «DunAlex» под мини-погрузчик:

Модель	*Стоимость, руб. с НДС.*
	Электрический привод от внешнего источника 380В.
DunAlex 14.17	*650 000*

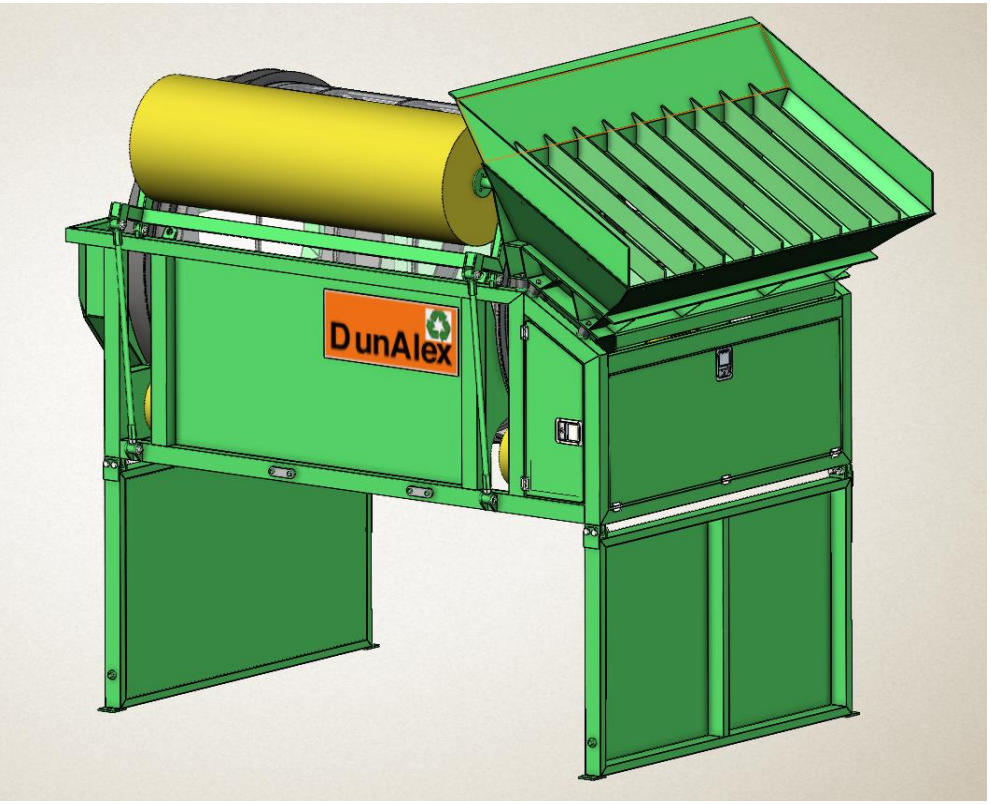

Дополнительные опции:

- регулировка оборотов барабана - 15 000р.

- подключение от внешней сети 220В - 15 000р.

Барабаны «DunAlex» *(без сетки)*
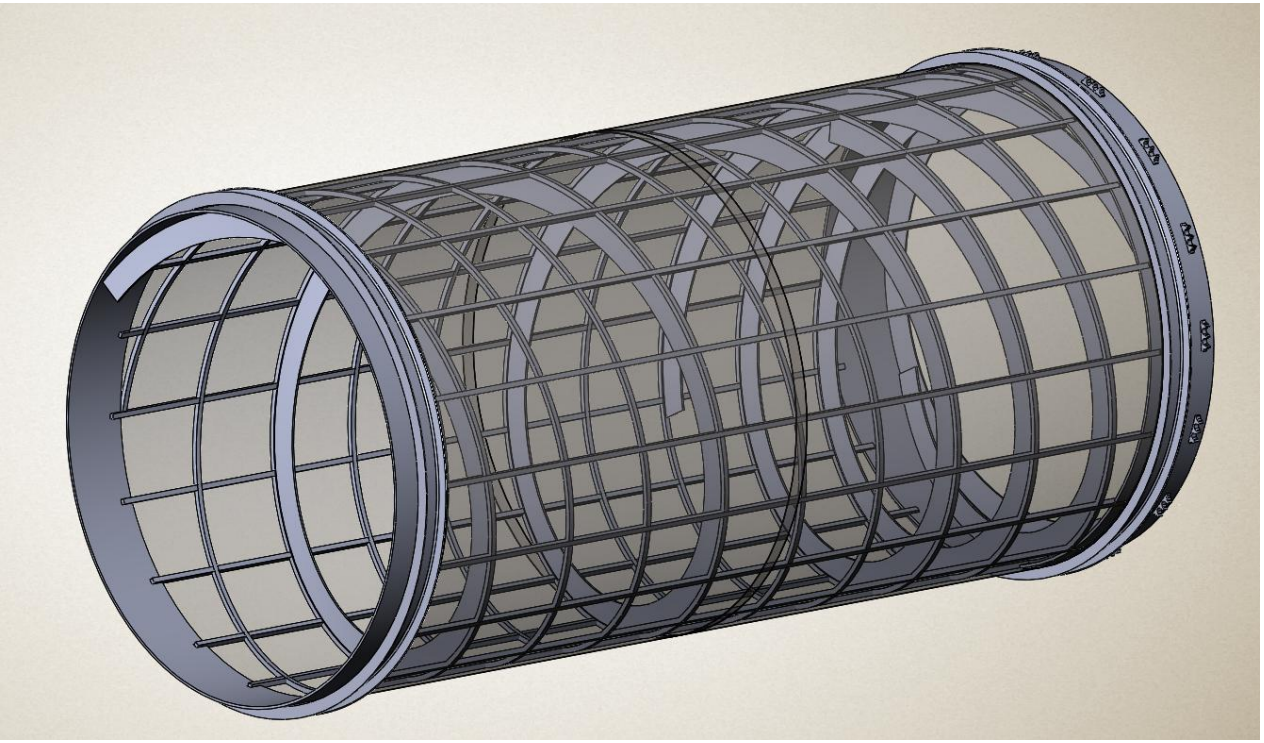
Модель	*Стоимость, руб. с НДС.*
DunAlex 14.17	*150 000*
DunAlex 14.35	*500 000*
DunAex 18.35	*650 000*
DunAex 18.50	*1 000 000*