Барабанные грохота DunAlex							
Модель	*Производительность по питателю м3/час.*	*Потребляемая мощность, кВт.*	*Объем бункера м³*	*Диаметр барабана, мм.*	*Длина барабана, мм.*	*Длина просеивающей части барабана, мм.*	*Площадь сита, м²*
DunAlex 14.17	*25*	*3*	*0,8*	*1 400*	*2 100*	*1 650*	*7*
DunAlex 22.17	*60*	*17*	*5*	*2 150*	*2 200*	*1 650*	*11*
DunAlex 14.35	*75*	*14-16*	*4*	*1 420*	*3 900*	*3 350*	*15*
DunAlex 18.35	*100*	*16-20*	*5*	*1 820*	*3 900*	*3 350*	*20*
DunAlex 18.50	*120*	*21-25*	*5*	*1 820*	*5 620*	*5 050*	*28*

Троммели «DunAlex» на колесном ходу

(транспортер крупной и мелкой фракции длиной 6 метров, регулируемые обороты питателя и барабана):

Модель	*Стоимость, руб. с НДС.*
DunAlex 14.35	*6 800 000.*
DunAlex 18.35	*7 750 000.*
DunAlex 18.50	*8 640 000.*

Дополнительные опции:

- поворотный транспортер мелкой фракции 10 м (высота конуса 4 000мм.) - 370 000 р. (440 000 р. для DunAlex 18.50)

- поворотный транспортер мелкой фракции 12 м (высота конуса 4 800мм.) - 500 000 р. (630 000 р. для DunAlex 18.50)

- наклонная колосниковая решетка – 350 000 (370 000р. для DunAlex 18.35, 18.50)

- дистанционно управляемая подъемная колосниковая решетка – 800 000 (820 000р. для DunAlex 18.35, 18.50)

Троммели «DunAlex» стационарные

(транспортер крупной и мелкой фракции длиной 6 метров, регулируемые обороты питателя и барабана):

Модель	*Стоимость, руб. с НДС.*
DunAlex 14.35 CTH	*6 400 000.*
DunAlex 18.35 CTH	*7 300 000.*
DunAlex 18.50 CTH	*8 100 000.*

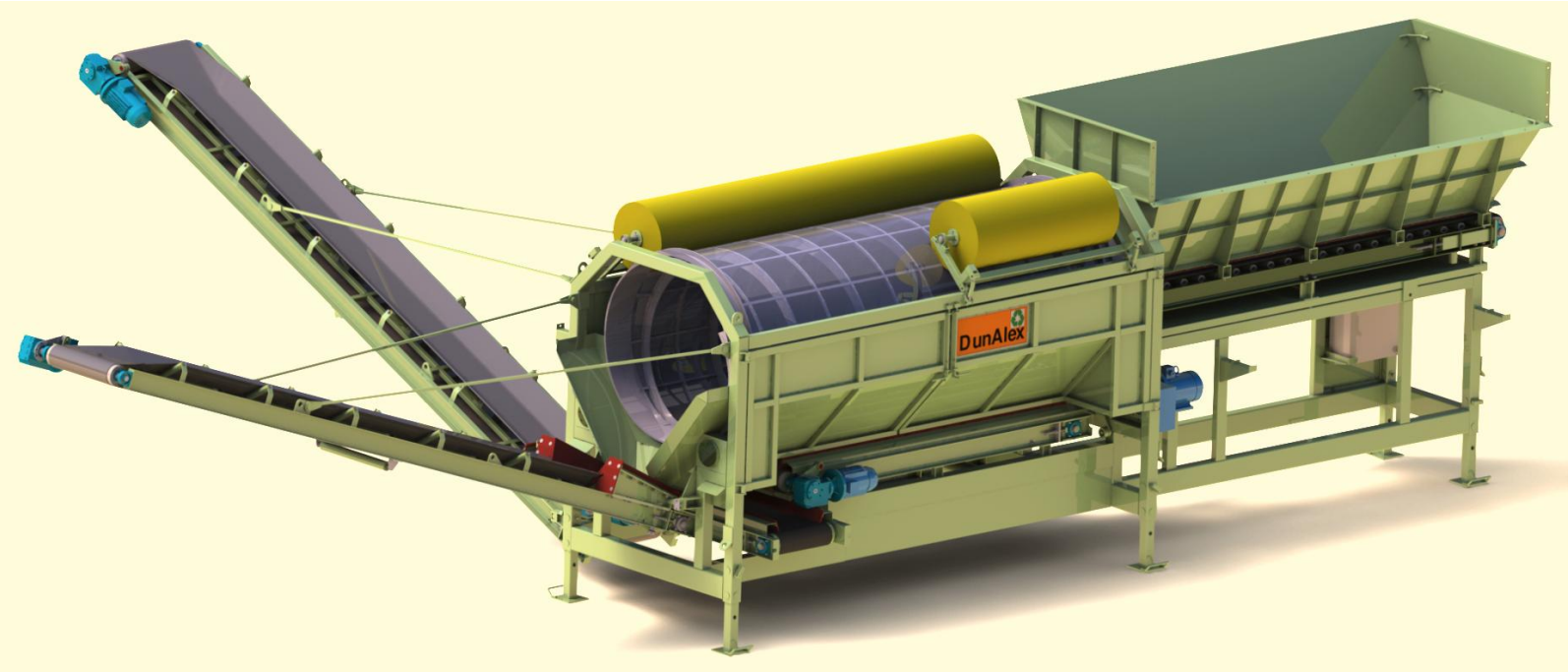

Дополнительные опции:

- поворотный транспортер мелкой фракции 10 м (высота конуса 4 000мм.) - 370 000 р. (440 000 р. для DunAlex 18.50)

- поворотный транспортер мелкой фракции 12 м (высота конуса 4 800мм.) - 500 000 р. (630 000 р. для DunAlex 18.50)

- наклонная колосниковая решетка – 350 000 (370 000р. для DunAlex 18.35, 18.50)

- дистанционно управляемая подъемная колосниковая решетка – 800 000 (820 000р. для DunAlex 18.35, 18.50)

Троммели «DunAlex» стационарные на опорной металлоконструкции
(регулируемые обороты питателя и барабана):

Модель	*Стоимость, руб. с НДС.*
DunAlex 14.35 CT	*3 800 000.*
DunAlex 18.35 CT	*4 440 000.*
DunAlex 18.50 CT	*5 340 000.*

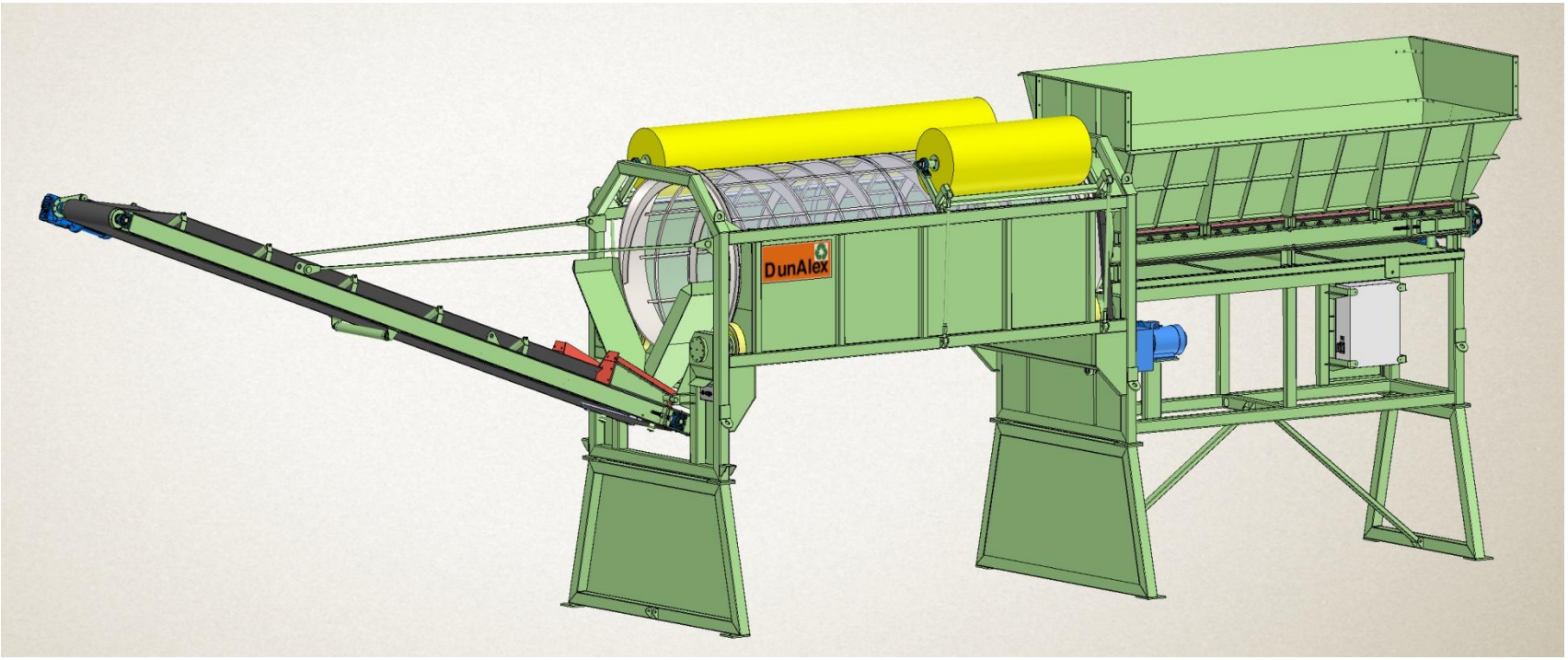

Дополнительные опции:

- наклонная колосниковая решетка – 350 000р. (370 000р. для DunAlex 18.35, 18.50)
- дистанционно управляемая подъемная колосниковая решетка – 800 000 (820 000р. для DunAlex 18.35, 18.50)

Троммели «DunAlex» стационарные на опорной металлоконструкции
(регулируемые обороты питателя и барабана):

Модель	*Стоимость, руб. с НДС.*
DunAlex 14.35 CT	*3 460 000.*
DunAlex 18.35 CT	*4 100 000.*
DunAlex 18.50 CT	*5 000 000.*

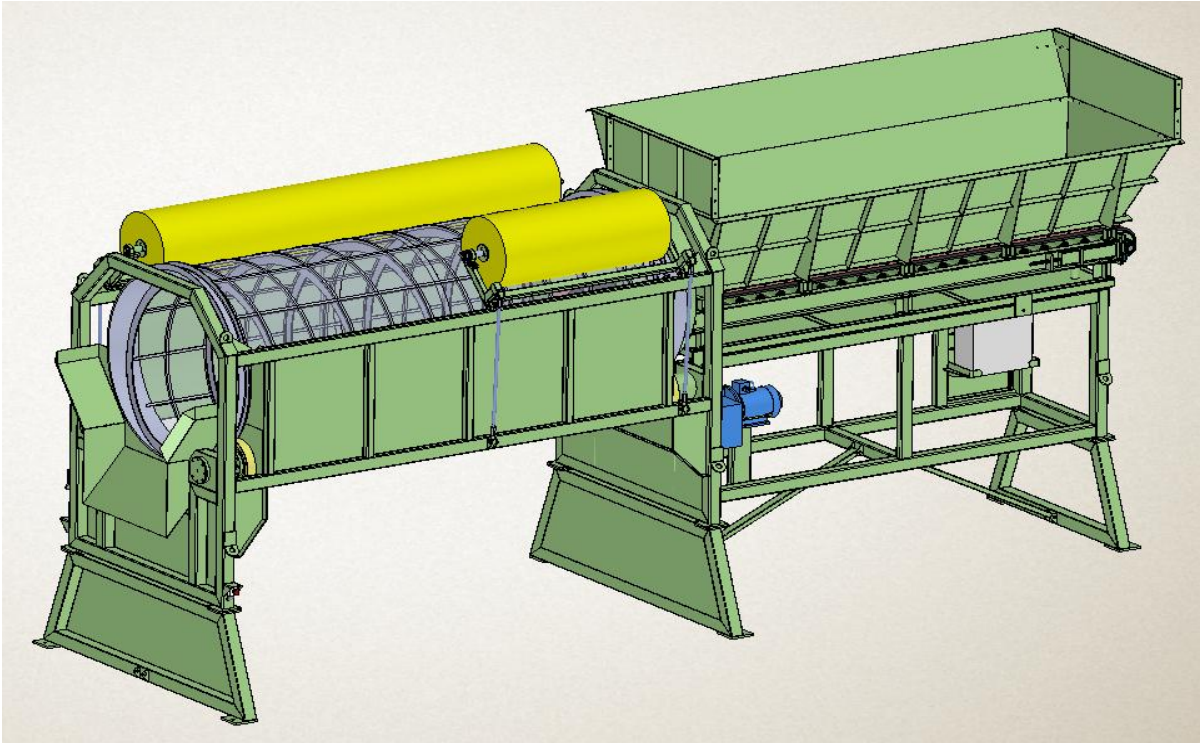

Дополнительные опции:

- наклонная колосниковая решетка – 350 000р. (370 000р. для DunAlex 18.35, 18.50)
- дистанционно управляемая подъемная колосниковая решетка – 800 000 (820 000р. для DunAlex 18.35, 18.50)

Троммели «DunAlex» стационарные:

Модель	*Стоимость, руб. с НДС.*
DunAlex 14.35 C	*2 000 000*
DunAlex 18.35 C	*2 730 000*
DunAlex 18.50 C	*3 600 000*

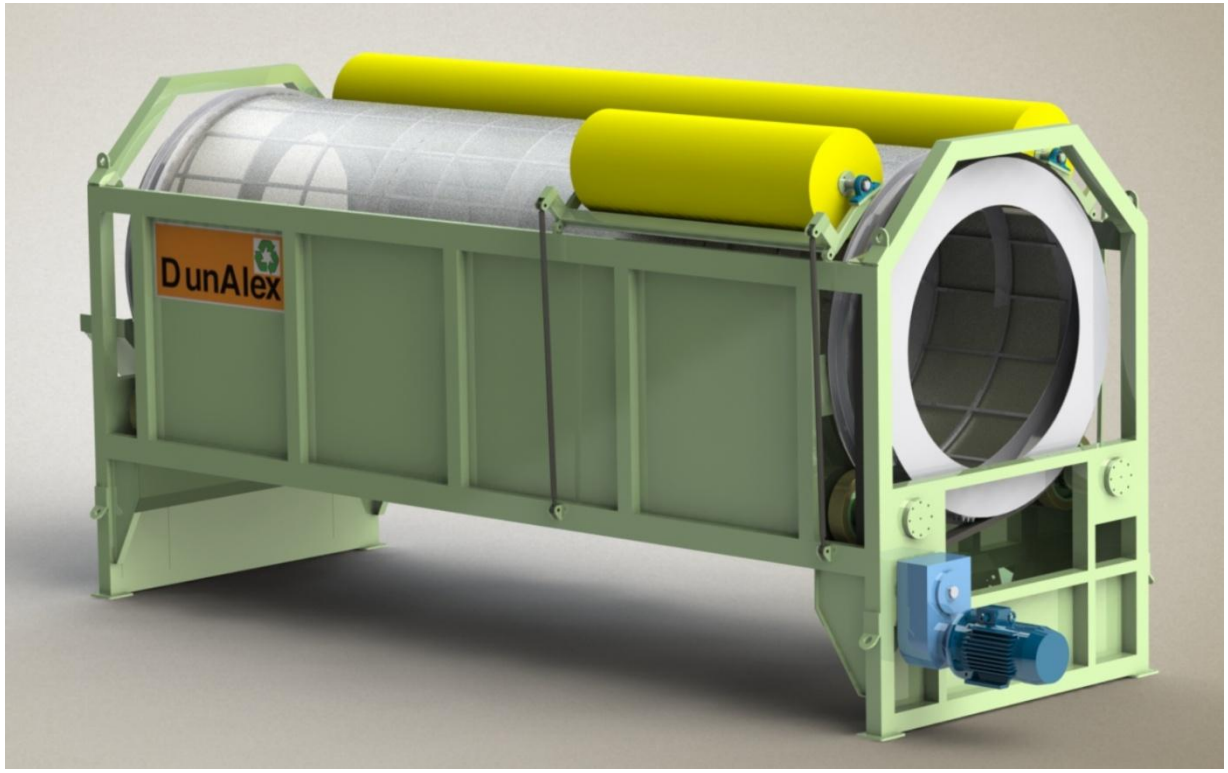

Троммель «DunAlex» под мини-погрузчик:

Модель	*Стоимость, руб. с НДС.*
DunAlex 14.17	*900 000*

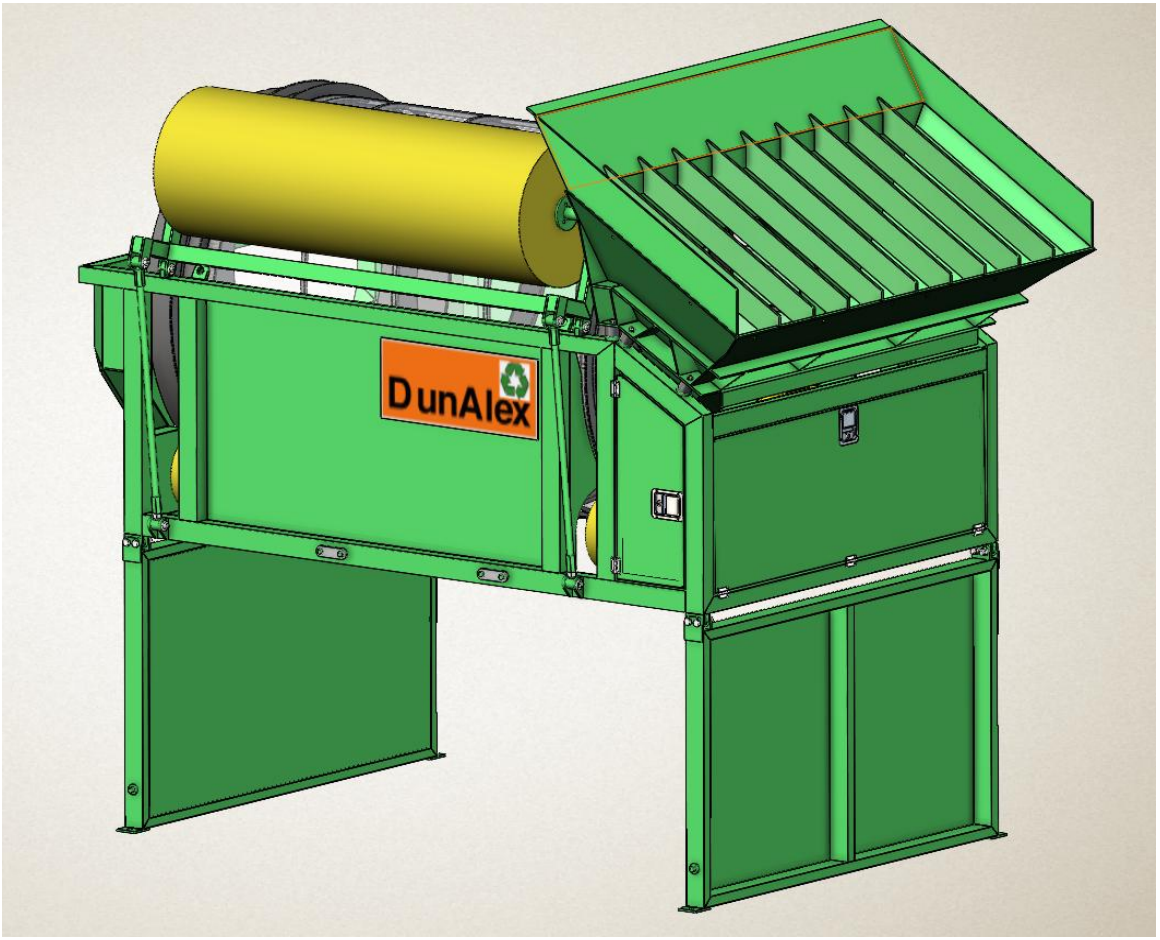

Дополнительные опции:

- регулировка оборотов барабана - 40 000р.
- подключение от внешней сети 220В - 40 000р.

Троммель «DunAlex» стационарный

(транспортер крупной фракции длиной 6 метров, транспортер мелкой фракции длиной 10 метров, регулируемые обороты питателя и барабана):

Модель	*Стоимость, руб. с НДС.*
DunAlex 22.17	*5 200 000*

Дополнительные опции:

- наклонная колосниковая решетка – 400 000р.

- дистанционно управляемая подъемная колосниковая решетка – 800 000 (820 000р. для DunAlex 18.35, 18.50)

Барабаны «DunAlex» *(сетка на выбор)*
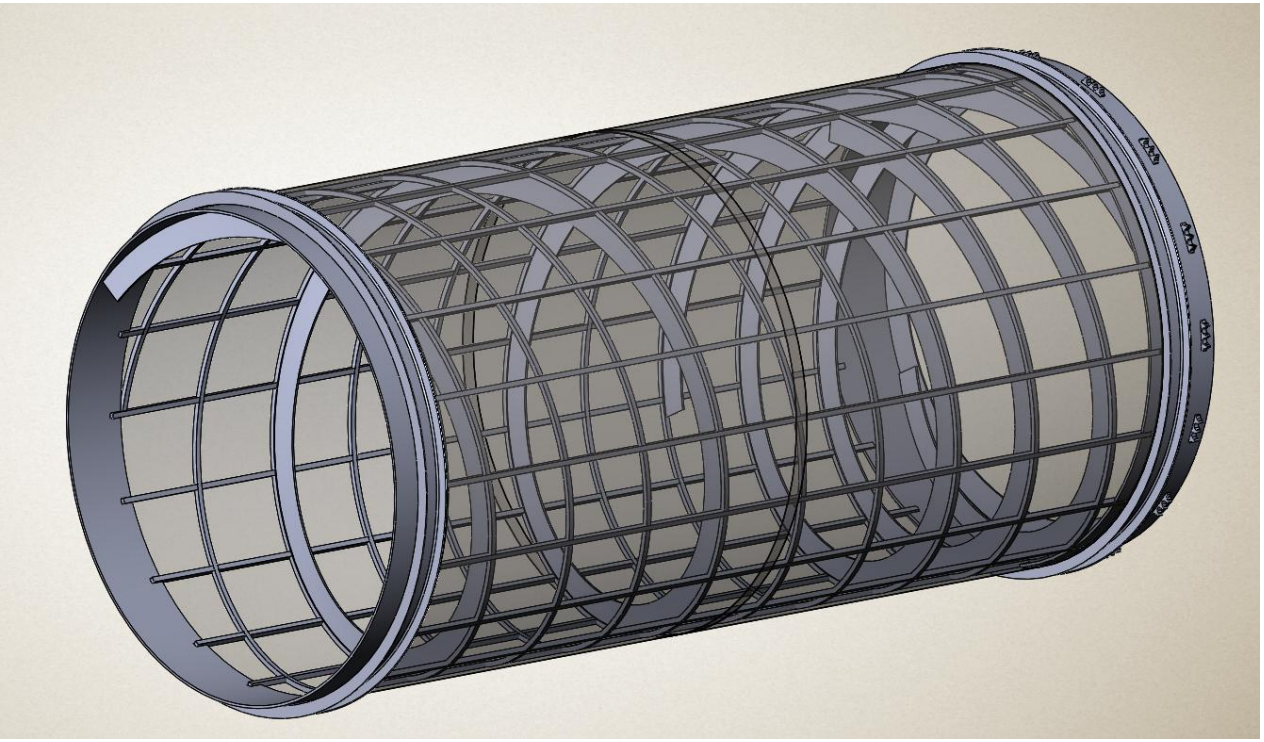
Модель	*Стоимость, руб. с НДС.*
DunAlex 14.17	*350 000*
DunAlex 22.17	*850 000*
DunAlex 14.35	*1 000 000*
DunAlex 18.35	*1 300 000*
DunAlex 18.50	*1 600 000*